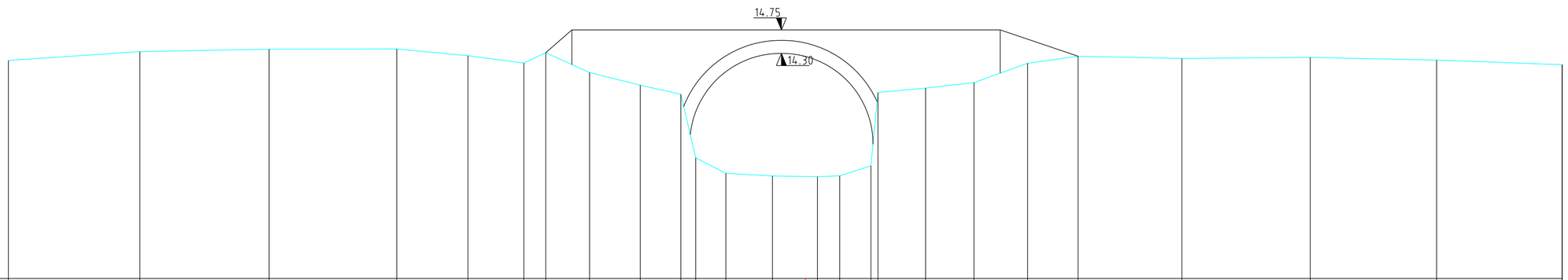

SCHALEN

H 1: 100.00

L 1: 100.00

R.V. 10.00

MATEN TERREIN	14.17	14.33	14.38	14.39	14.26	14.12	14.31	13.93	13.70	13.52		12.01	11.96	11.95	11.96	12.15	13.56	13.64	13.74	14.11	14.25	14.20	14.22	14.17	14.09
TUSSENAFST. TERREIN		2.51	2.47	2.44	1.36	1.07	0.42	0.84	0.97	0.77	0.28	0.58	0.89	0.86	0.43	0.60	0.91	0.92	1.02	0.96	1.98	2.45	2.41	2.40
GEKUM. AFST. TERREIN	-15.22	-12.71	-10.24	-7.80	-6.45	-5.38	-4.96	-4.12	-3.15	-2.38		-1.52	-0.63	0.23	0.66	1.25	1.39	2.30	3.22	4.24	5.21	7.19	9.64	12.06	14.45