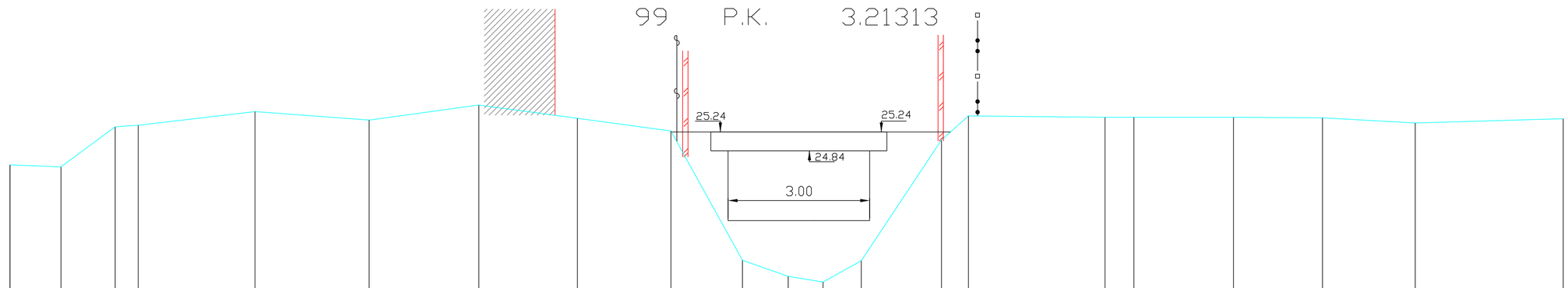

SCHALEN
H 1: 100.00
L 1: 100.00
R.V. 20.00

MATEN TERREIN	24.54	24.50	25.35	25.38	25.67	25.49	25.81	25.53	25.26	22.52	22.18	22.06	22.51	25.07	25.58	25.55	25.55	25.55	25.54	25.43	25.52
TUSSENAFST. TERREIN		1.08	1.15	0.49	2.47	2.42	2.32	2.09	1.98	1.51	0.97	0.74	0.81	1.70	0.57	2.89	0.61	2.11	1.89	1.96	3.13
GEKUM. AFST. TERREIN	-16.93	-15.85	-14.70	-14.21	-11.74	-9.32	-7.00	-4.91	-2.93	-1.42	-0.45	0.29	1.10	2.80	3.37	6.26	6.87	8.98	10.87	12.83	15.97