KWnr. 623/21000-580

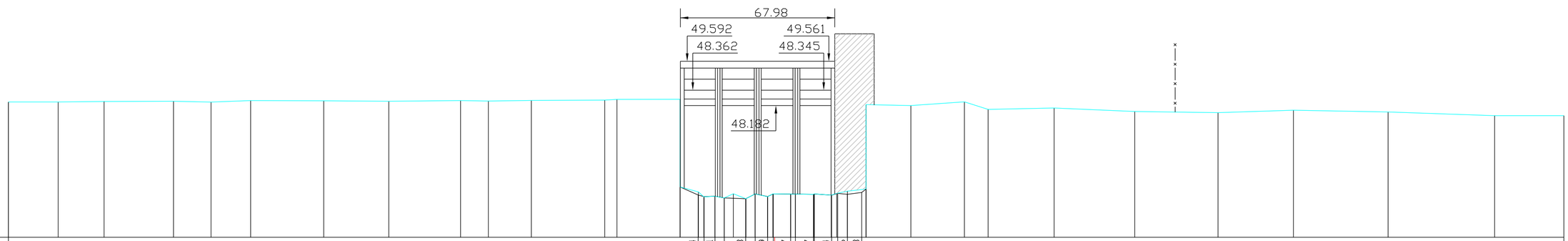

SCHALEN

HOOGTE 1: 100.00

LENGTE 1: 100.00

REFERENTIEVLAK 44.00

| | | |