Dwarsprofiel 126 Kunstwerk 100

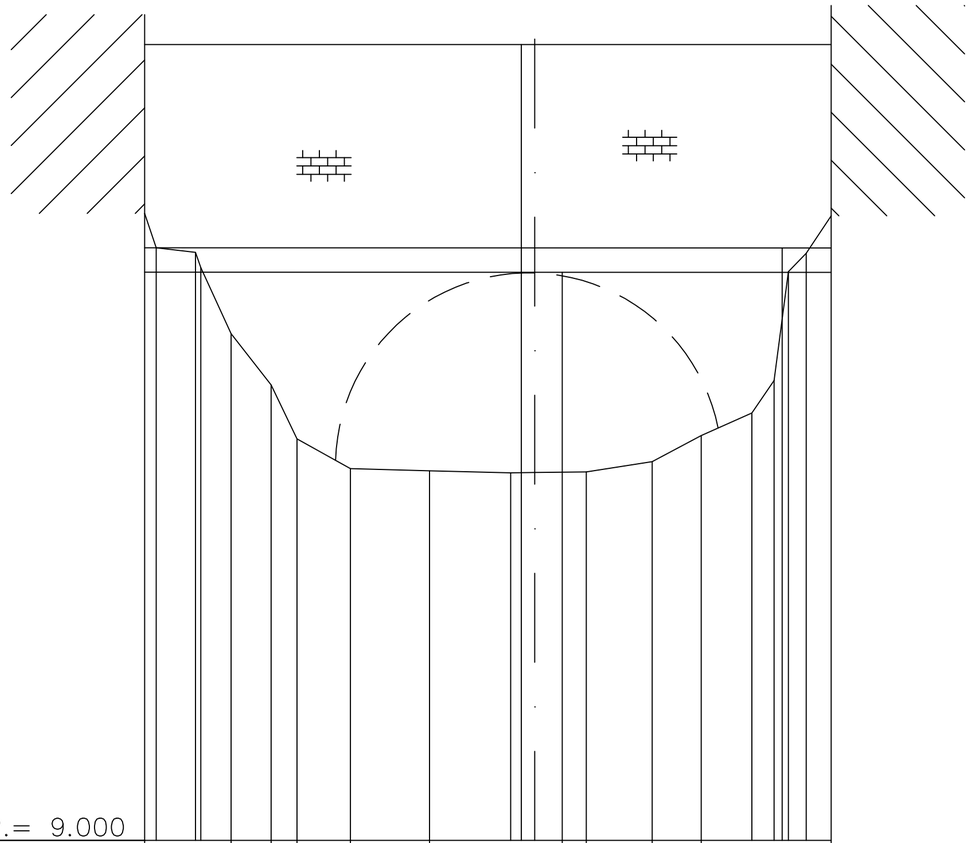

| | | |