3 P.K. 0.13708

222/22000-010

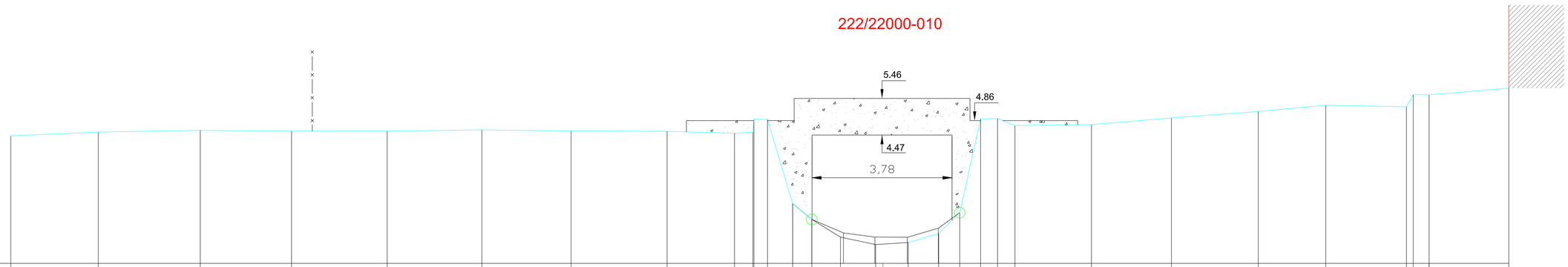

SCHALEN

HOOGTE 1: 100.00

LENGTE 1: 100.00

REFERENTIEVLAK 1.00

MATEN TERREIN	4.45	4.55	4.60	4.58	4.58	4.61	4.58	4.57	4.52	4.55	4.90	4.89	2.62	2.19	1.71	1.51	1.56	1.81	2.37	4.90	4.92	4.72	4.75	4.93	5.11	5.28	5.23	5.56	5.56	5.74
TUSSENAFSTANDEN TERREIN		2.36	2.76	2.47	2.59	2.56	2.41	2.59	1.82	0.49	0.37	0.68	0.52	0.77	0.95	0.88	0.82	0.57	0.56	0.46	0.47	2.07	2.16	2.35	1.83	2.18	0.18	0.43	2.15	
GEKUMULEERDE AFSTANDEN TERREIN	0.00	2.36	5.12	7.59	10.17	12.73	15.14	17.74	19.56	20.05	20.08	20.45	21.13	21.65	22.42	23.37	24.25	25.08	25.65	26.21	26.67	27.14	29.21	31.37	33.71	35.54	37.72	37.90	38.33	40.48
MATEN SLIB													2.62	2.19	1.82	1.71	1.71	1.95	2.37											
TUSSENAFSTANDEN SLIB									21.13					0.52	0.85	0.85	0.88	0.84	0.58							14.84				
GEKUMULEERDE AFSTANDEN SLIB	0.00												21.13	21.65	22.50	23.35	24.23	25.07	25.65											40.48