LEGENDE
- opmeting bestaande toestand
- niveau rioolwater
- BOK o.b.v. typedwarsprofiel
- 36.78 dimensie (n meter)

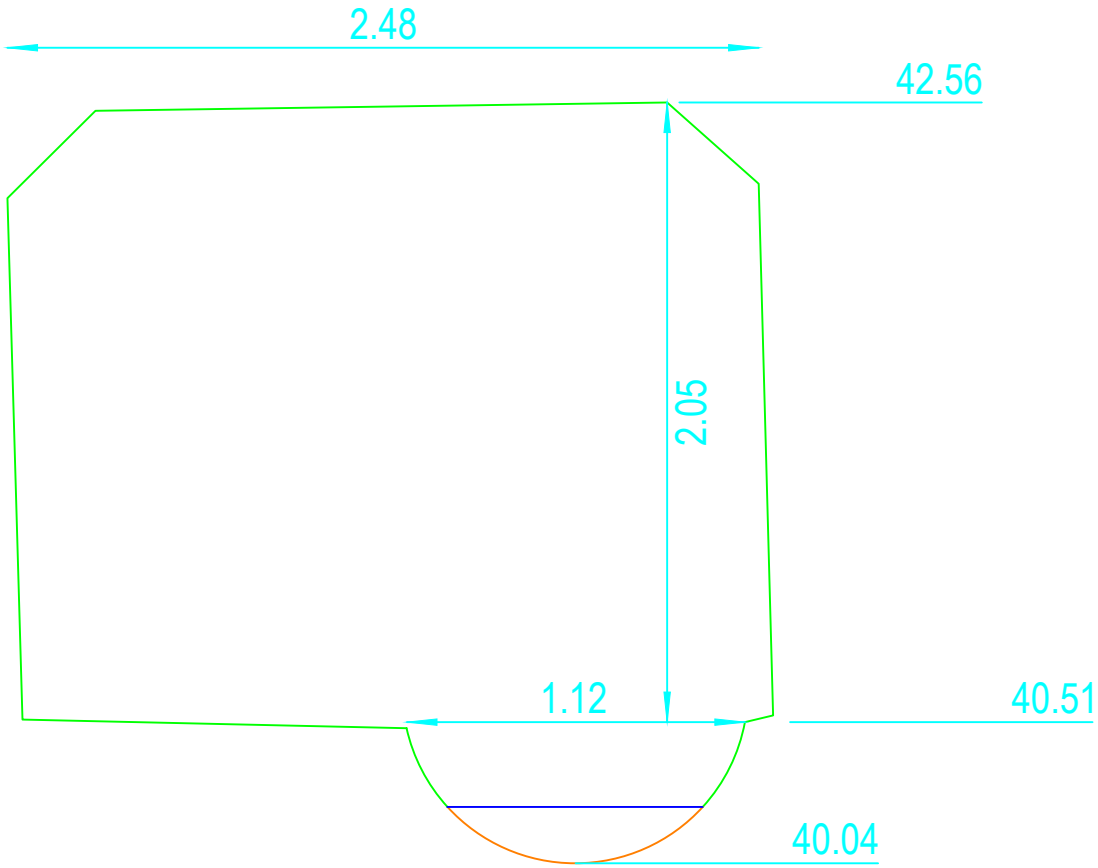

GlobeZenit
adding dimensions

GlobeZenit bv nv
Paalsesteenweg 210
3583 Paal-Beringen
T +32 11 55 05 05
www.globezenit.be

Dossier:	V22-0098	Schaal	1/25
Datum :	20/01/2023	Plannr.	**

Kleine Maalbeek moerriool

Dwarsprofiel - DP_0041