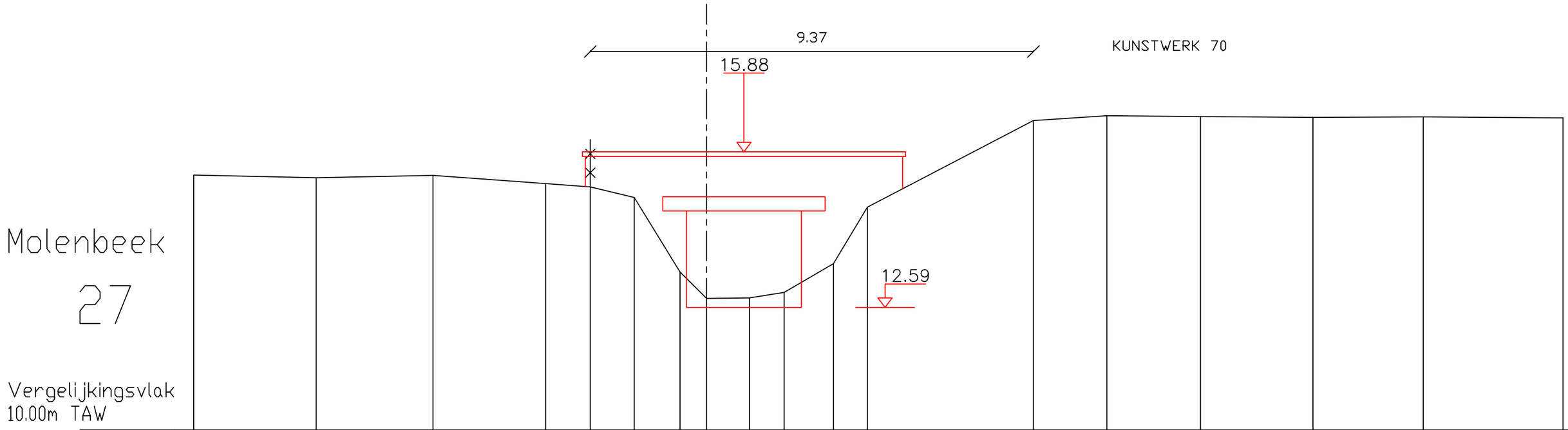


| | | | | | | | | | | | | | | | | |
|---|---|---|---|---|---|---|---|---|---|---|---|---|---|---|---|---|
| 15.39 | 15.33 | 15.38 | 15.21 | 15.14 | 14.92 | 13.34 | 12.78 | 12.79 | 12.91 | 13.52 | 14.71 | 16.54 | 16.64 | 16.63 | 16.61 | 16.62 | 16.60 |
| 2.59 | 2.47 | 2.38 | 0.94 | 0.93 | 0.97 | .56 | 0.91 | 0.73 | 1.04 | 0.72 | 3.51 | 1.55 | 1.98 | 2.38 | 2.33 | 2.96 | |