tecon landmeters-experten

provincie Oost-Vlaanderen
Gouvernementstraat 1 9000 GENT
Directie Leefmilieu
Dienst Integraal Waterbeleid
Provinciaal Administratief Centrum
Woodrow Wilsonplein 2, 9000 Gent
e-mail : waterbeleid@oost-vlaanderen.be
tel : 09-267 76 00

O248 RINGGRACHT
(VHAG: 565)
GENT

OPM_O248_2020_Dwarsprofiel_DA20-3

DWARSPROFIELPLAN

Aangeduide kruinbreedtes zijn indicatief.

Opgemeten in: juni 2020

Opgemeten volgens bestek: TO/2019-01

LEGENDE

	vaste bodem		as dwarsprofiel		weide-afsluiting		beginpunt begroeiing		Hoogstammige boom		schanskorven		metselwerk in diverse materialen	A	andere
	slibbodem		haag		afsluiting		beginpunt Oeversterking		Laagstammige boom		steenstorting		erosiewerend weefsel	DP	damplanken
	oeversterking		gebouw	AV	beginpunt verharding						prefab elementen		gefixeerde steenbestorting	Bt	betuining
0.00	kruinbreedte (m)	STRAATNAAM	straatnaam	OB	beginpunt Onverharde weg						beton		houtmatten	PB	palen bordage

DWARSPROFIEL DA20-3

Hsch 1/100
Lsch 1/100
Vvlak 3.00 T.A.W.

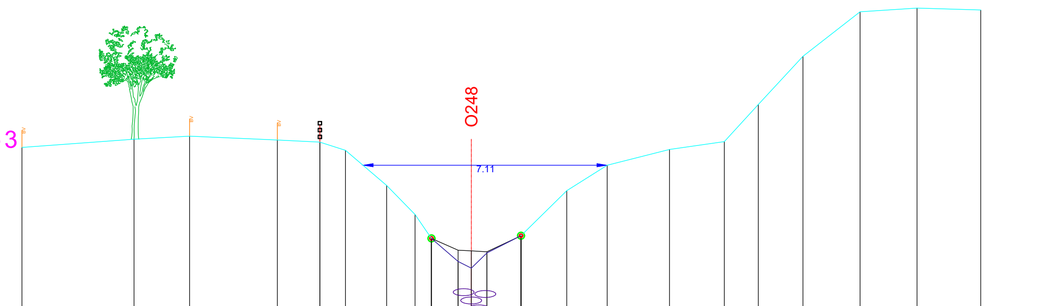

HOOGTEPEIL	7.76		8.00		8.09		7.98		7.92	7.68		6.65	5.81	5.11	4.44	4.25	4.69	5.19	6.50	7.24		7.70		7.93	9.01	10.41	11.71	11.82	11.76
SLIB														5.11	4.77	4.75	4.72	5.19											
TUSSENAFSTAND	0.38	3.26		1.62		2.55		1.24	0.75		1.20	0.82	0.48	0.78	0.39	0.45	0.99		1.33	1.18	1.81		1.60	0.99	1.30	1.66	1.66	1.86	
KUMULAFSTAND	-13.08		-9.82		-8.20		-5.65		-4.41	-3.66		-2.47	-1.97	-1.64	-1.18	-0.39	0.00	0.45	1.45	2.78	3.96		5.77	7.37	8.35	9.65	11.32	12.88	14.83