Opgemaakt door :
Belconsulting nv
Oude Stationsstraat 144
B-8700 Tielt
Tel (051) 40 36 71
Fax (051) 40 43 35
GEDELEGEERD BESTUURDER GEDELEGEERD BESTUURDER GEDELEGEERD BESTUURDER
ALPHA CONSULTANTS BVBA

verkgemeenschap door
v. C. MAES v. F. WATERS v. J. VANDE VYVERE

Datum 28/04/2007

Provincie Oost-Vlaanderen
Voor ieder van ons
Gouvernementstraat 1 9000 GENT
Directie Leefmilieu
dienst Integraal Waterbeleid
Provinciaal Administratief Centrum
Woodrow Wilsonplein 2, 9000 Gent
tel : 09-267 76 00 fax : 09-267 76 99 e-mail :
waterbeleid@oost-vlaanderen.be

O412 Ede
Maldegem
PROV.NR.: 4.12 VHAG:620

DP138

DWARSPROFIELPLAN

wijzigingen:

1
2
3
4
5

datum opmaak: 28/04/2007

Besteknr.:
36/06 TO-36

plannummer:

LEGENDE

- beginpunt begroeiing
- vaste bodem
- slibbodem
- as rijweg
- as dwarsprofiel
- haag
- gebouw
- weide-afsluiting
- afsluiting
- hoogstammige boom
- laagstammige boom
- beton
- metselwerk
- 0.00 Kruinbreedte

KWNR 620/131
STROOMAFWAARTS

DWARSPROFIEL 138

Km 4172.56m
Hsch 1/100
Lsch 1/100
Vvlak 4.00 T.A.W.

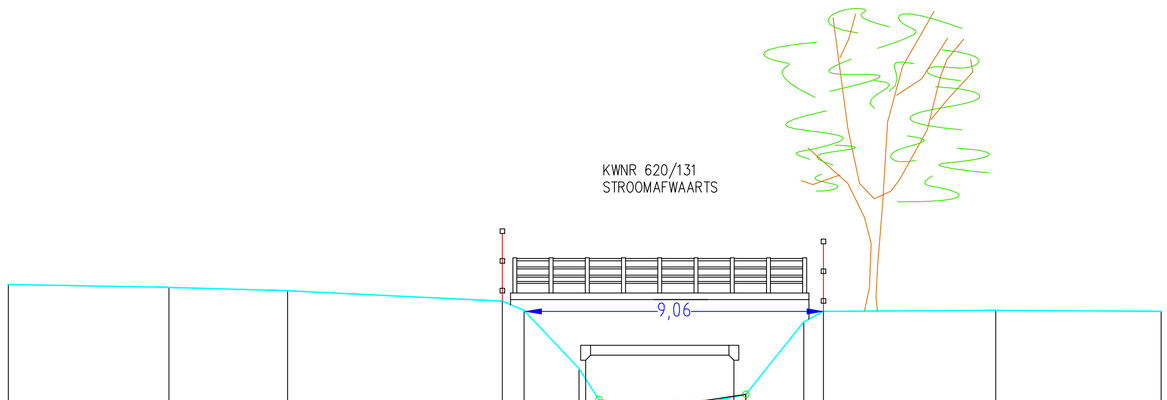

HOOGTEPEIL	8.75	8.66	8.56	8.24	7.96	6.19	5.25	5.12	5.12	5.16	5.41	7.61	7.93	7.96	7.93					
CUMULAFSTAND	-19.78	-14.90	-11.30	-4.78	-4.12	-2.45	-1.85	-1.19	0.00	1.42	2.61	4.37	4.97	10.20	15.22					
TUSSENAFSTAND	0.22	4.88	3.60	6.52	0.66	1.67	0.60	0.66	1.19	1.42	1.19	1.76	0.60	5.23	5.02					
SLIB								5.12	5.15	5.23	5.41									