provincie Oost-Vlaanderen
Gouvernementstraat 1 9000 GENT
Directie Leefmilieu
Dienst Integraal Waterbeleid
Provinciaal Administratief Centrum
Woodrow Wilsonplein 2, 9000 Gent
e-mail : waterbeleid@oost-vlaanderen.be
tel : 09-267 76 00

O5160 MOLENBEEK (VHAG: 5954) GERAARDSBERGEN

Dwarsprofiel_111

DWARSPROFIELPLAN

Aangeduide kruinbreedtes zijn indicatief.

Opgemeten in: 1999

Opgemeten volgens bestek: L 4000 S 0001 G

LEGENDE

vaste bodem — 0.00 kruinbreedte (m) — gebouw/kunstwerk

as dwarsprofiel — afsluiting algemeen

Molenbeek

111

Vergelijkingsvlak
16.00m TAW

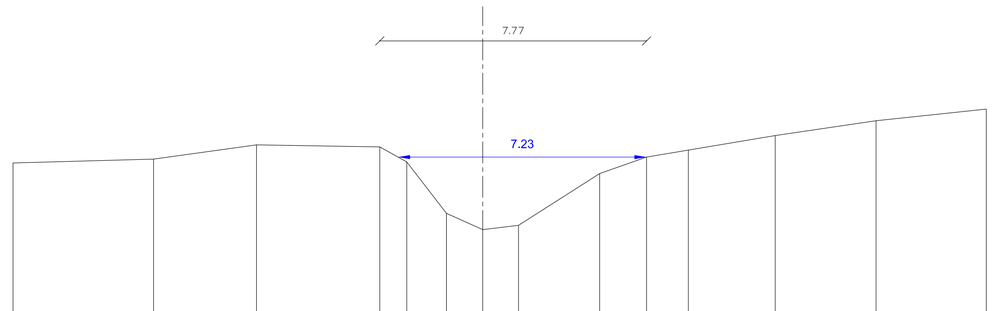

Bestaande hoogten	20.45	20.56	20.97	20.91	20.48	18.98	18.51	18.63	20.14	20.62	20.82	21.25	21.68	22.02
Afstanden	4.09	3.00	3.59	0.78	1.16	1.06	1.04	2.36	1.36	1.22	2.53	2.94	3.21
Ontworpen hoogten														
Afstanden														