provincie Oost-Vlaanderen
Gouvernementstraat 1 9000 GENT
Directie Leefmilieu
Dienst Integraal Waterbeleid
Provinciaal Administratief Centrum
Woodrow Wilsonplein 2, 9000 Gent
e-mail : waterbeleid@oost-vlaanderen.be
tel : 09-267 76 00

O5160 MOLENBEEK (VHAG: 5954) GERAARDSBERGEN

Dwarsprofiel_30

DWARSPROFIELPLAN

Aangeduide kruinbreedtes zijn indicatief.

Opgemeten in: 1999

Opgemeten volgens bestek: L 4000 S 0001 G

LEGENDE

vaste bodem — 0.00 kruinbreedte (m) — gebouw/kunstwerk

as dwarsprofiel — afsluiting algemeen

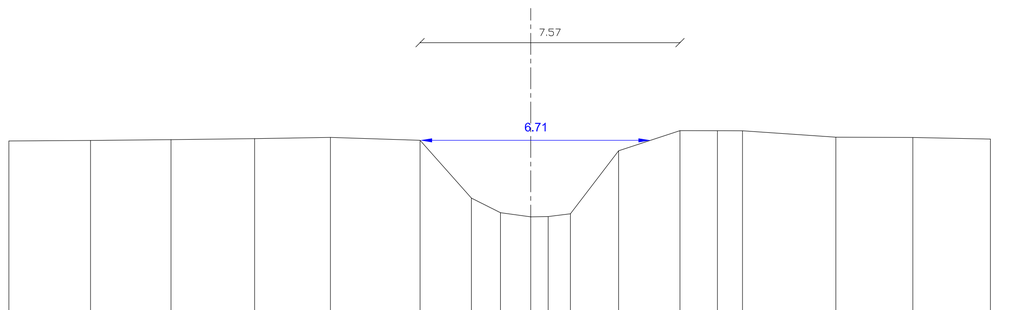

Molenbeek

30

Vergelijkingsvlak
10.00m TAW

Bestaande hoogten	15.14		15.15		15.18		15.21		15.24		15.16	13.47	13.05	12.93	12.94	13.02	14.85		15.44	15.43	15.43		15.25		15.24		15.19
Afstanden		2.38		2.34		2.43		2.21		2.61	1.50		0.85	0.88	.51	0.65		1.41		1.79		1.09	0.73	2.72		2.24		2.26
Ontworpen hoogten																											
Afstanden																											