provincie Oost-Vlaanderen
Gouvernementstraat 1 9000 GENT
Directie Leefmilieu
Dienst Integraal Waterbeleid
Provinciaal Administratief Centrum
Woodrow Wilsonplein 2, 9000 Gent
e-mail : waterbeleid@oost-vlaanderen.be
tel : 09-267 76 00

O5160 MOLENBEEK (VHAG: 5954) GERAARDSBERGEN

Dwarsprofiel_78

DWARSPROFIELPLAN

Aangeduide kruinbreedtes zijn indicatief.

Opgemeten in: 1999

Opgemeten volgens bestek: L 4000 S 0001 G

LEGENDE

vaste bodem — 0.00 kruinbreedte (m) — gebouw/kunstwerk

as dwarsprofiel — afsluiting algemeen

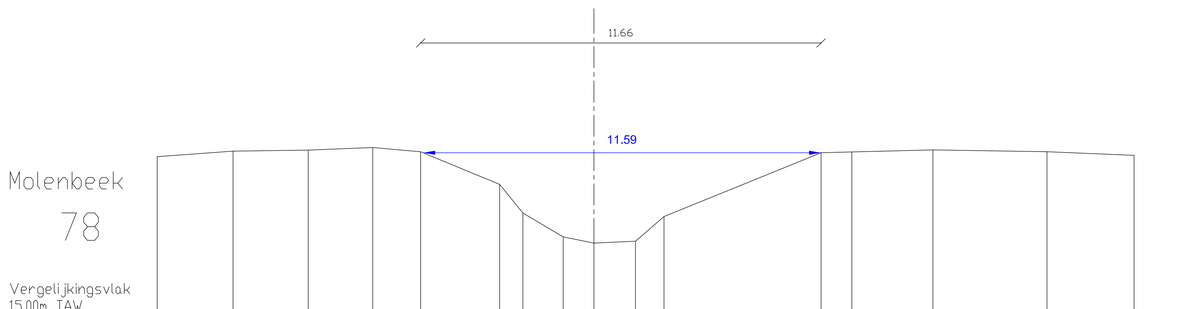

Bestaande hoogten	19.69		19.85		19.88		19.96		19.83		18.88	18.05	17.35	17.17	17.23	17.25		19.80	19.83		19.89		19.83		19.73
Afstanden		2.21		2.19		1.88		1.40		2.30		0.68	1.17	0.90	1.21	0.83	4.57		0.90	2.36		3.32		2.54	
Ontworpen hoogten																									
Afstanden																									