provincie Oost-Vlaanderen
Gouvernementstraat 1 9000 GENT
Directie Leefmilieu
Dienst Integraal Waterbeleid
Provinciaal Administratief Centrum
Woodrow Wilsonplein 2, 9000 Gent
e-mail : waterbeleid@oost-vlaanderen.be
tel : 09-267 76 00

O8010 WATERLOOP V/D HOGE LANDEN (VHAG: 3110) SINT-GILLIS-WAAS

Dwarsprofiel_417

DWARSPROFIELPLAN

Kruinbreedtes zijn indicatief.

Opgemeten in: april 2017

Opgemeten volgens bestek: M-05-001

LEGENDE

- beginpunt begroeiing
- vaste bodem
- slibbodem
- 0.00 kruinbreedte (m)
- as dwarsprofiel
- haag
- weide-afsluiting
- afsluiting
- beton
- metselwerk
- aarde
- hout

DWARSPROFIEL 417

Km 3046.51m
Hsch 1/100
Lsch 1/100
Vvlak 2.00 T.A.W

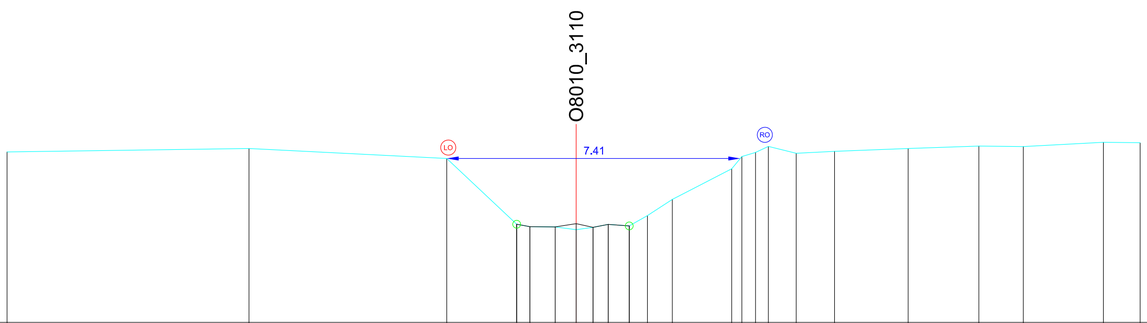

VASTE BODEMPEIL	6.30		6.39		6.14		4.48	4.42	4.41	4.34	4.40	4.47	4.44	4.69	5.10		5.88	6.29	6.44	6.27	6.32		6.39		6.45	6.44		6.54	6.53
SLIB BODEMPEIL							4.48	4.42	4.41	4.49	4.40	4.47	4.44																
TUSSENAFSTAND		6.11		4.99		1.76	0.33	0.64	0.53	0.43	0.38	0.53	0.46	0.63	1.50		0.26	0.34	0.33	0.70	0.97	1.86		1.78		1.12	2.02		0.93
KUMULAFSTAND	-14.36		-8.26		-3.26		-1.50	-1.17	-0.53	0.00	0.43	0.81	1.34	1.80	2.43		3.93	4.19	4.53	4.85	5.55	6.52		8.38		10.16	11.29		13.31	14.23