provincie Oost-Vlaanderen
Gouvernementstraat 1 9000 GENT
Directie Leefmilieu
Dienst Integraal Waterbeleid
Provinciaal Administratief Centrum
Woodrow Wilsonplein 2, 9000 Gent
e-mail : waterbeleid@oost-vlaanderen.be
tel : 09-267 76 00

O8012 BEVERSE BEEK (VHAG: 53460) BEVEREN

Dwarsprofiel_127

DWARSPROFIELPLAN

Kruinbreedtes zijn indicatief.

Opgemeten in: april 2017

Opgemeten volgens bestek: M-05-001

LEGENDE

- beginpunt begroeiing
- vaste bodem
- slibbodem
- 0.00 kruinbreedte (m)
- as dwarsprofiel
- haag
- weide-afsluiting
- afsluiting
- beton
- metselwerk
- aarde
- hout

DWARSPROFIEL 127

Km 3385.18m
Hsch 1/100
Lsch 1/100
Vvlak 4.00 T.A.W

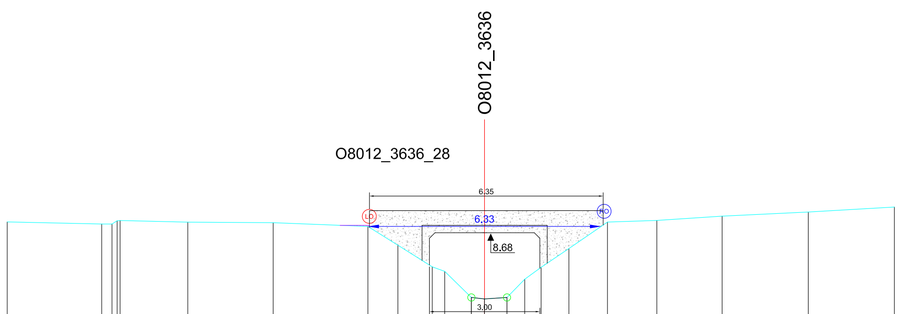

VASTE BODEMPEIL	8.97	8.92	8.92	8.91	8.97	8.95	8.85	8.34	7.75	7.63	6.92	6.88	6.92	7.42	7.74	8.25	8.97	9.02	9.13	9.24	9.38	
SLIB BODEMPEIL											6.92	6.88	6.92									
TUSSENAFSTAND		2.57	0.28		1.84	2.32	2.57	0.81	0.93	0.34	0.72	0.36	0.61	0.48	0.44	0.76	1.05	1.34	1.77	2.34	2.34	
KUMULAFSTAND	-12.97		-10.40	-10.12	-8.06	-5.74	-3.17	-2.36	-1.42	-1.08	-0.36	0.00	0.61	1.09	1.54	2.29	3.34	4.68	6.45	8.80	11.13	