tecon landmeters-experten

provincie Oost-Vlaanderen
Gouvernementstraat 1 9000 GENT
Directie Leefmilieu
Dienst Integraal Waterbeleid
Provinciaal Administratief Centrum
Woodrow Wilsonplein 2, 9000 Gent
e-mail : waterbeleid@oost-vlaanderen.be
tel : 09-267 76 00

OS051 Dijkgracht (VHAG: 4105) BEVEREN

OPM_OS051_2020_Dwarsprofiel_DA20-2

DWARSPROFIELPLAN

Aangeduide kruinbreedtes zijn indicatief.

Opgemeten in: Maart 2020

Opgemeten volgens bestek: W/TOPO/2019/01bis

LEGENDE

- vaste bodem
- slibbodem
- oeoversterking
- 0.00 kruinbreedte (m)
- as dwarsprofiel
- haag
- gebouw
- STRAATNAAM straatnaam
- weide-afsluiting
- afsluiting
- AV beginpunt verharding
- BO beginpunt Onverharde weg
- beginpunt begroeiing
- beginpunt Oeversterking
- Hoogstammige boom
- Laagstammige boom
- schanskorven
- steenstorting
- prefab elementen
- beton
- metselwerk in diverse materialen
- erosiewerend weefsel
- gefixeerde steenbestorting
- houtmatten
- A andere
- DP damplanken
- Bt betuining
- PB palen bordage

DWARSPROFIEL DA20-2

Hsch 1/100
Lsch 1/100
Vvlak -1.00 T.A.W.

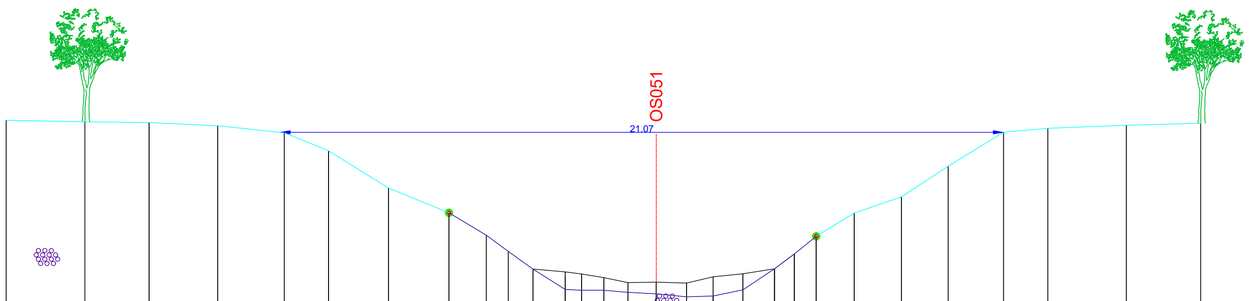

HOOGTEPEIL	4.41		4.36		4.34		4.24		4.04		3.52		2.43		1.71		1.06		0.59		0.07		-0.52		-0.55		-0.55		-0.61		-0.65		-0.74
SLIB																					0.07		-0.01		-0.07		-0.18		-0.32		-0.31		-0.34
TUSSENAFSTAND		0.69		2.29		1.87		2.00		1.94		1.29		1.75		1.76		1.09		0.64		0.72		0.94		0.48		0.65		0.70		0.82	
KUMULAFSTAND		-18.93		-16.64		-14.77		-12.77		-10.83		-9.54		-7.80		-6.04		-4.95		-4.31		-3.59		-2.65		-2.17		-1.53		-0.82		0.00	

HOOGTEPEIL	-0.71		-0.53		0.08		0.51		1.03		1.70		2.18		3.07		4.05		4.17		4.26		4.32										
SLIB			-0.15		-0.07		0.08		0.51																								
TUSSENAFSTAND		0.88		0.78		0.87		0.92		0.58		0.64		1.11		1.38		1.36		1.61		1.29		2.28		2.17							
KUMULAFSTAND		0.88		1.66		2.52		3.44		4.02		4.66		5.76		7.14		8.50		10.11		11.40		13.68		15.85							