provincie Oost-Vlaanderen
Gouvernementstraat 1 9000 GENT
Directie Leefmilieu
Dienst Integraal Waterbeleid
Provinciaal Administratief Centrum
Woodrow Wilsonplein 2, 9000 Gent
e-mail : waterbeleid@oost-vlaanderen.be
tel : 09-267 76 00

OS051 DIJKGRACHT (VHAG: 4105) BEVEREN

Dwarsprofiel_218

DWARSPROFIELPLAN

Kruinbreedtes zijn indicatief.

Opgemeten in: april 2017

Opgemeten volgens bestek: M-05-001

LEGENDE

- beginpunt begroeiing
- vaste bodem
- slibbodem
- 0.00 kruinbreedte (m)
- as dwarsprofiel
- haag
- weide-afsluiting
- afsluiting
- muur
- beton
- metselwerk
- aarde
- hout

DWARSPROFIEL 218

Km 3877.55m
Hsch 1/100
Lsch 1/100
Vvlak 7.00 T.A.W

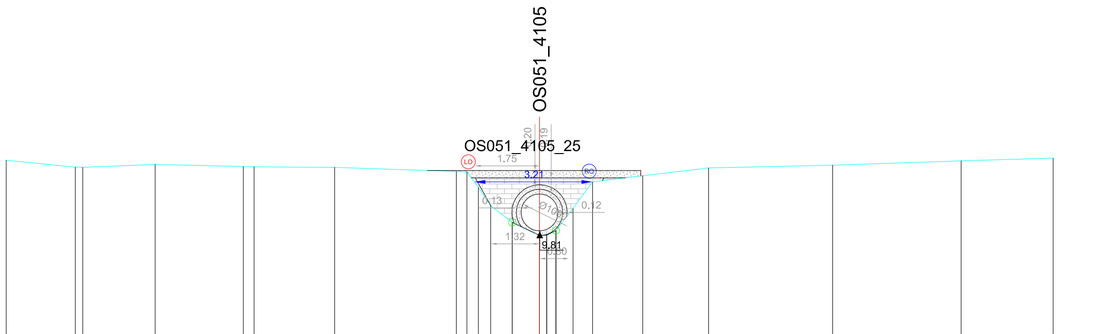

| | | |