provincie Oost-Vlaanderen
Gouvernementstraat 1 9000 GENT
Directie Leefmilieu
Dienst Integraal Waterbeleid
Provinciaal Administratief Centrum
Woodrow Wilsonplein 2, 9000 Gent
e-mail : waterbeleid@oost-vlaanderen.be
tel : 09-267 76 00

OS267 PEERDESTOKBEEK (VHAG: 5508) BRAKEL

Dwarsprofiel_60

DWARSPROFIELPLAN

Opgemeten in: 1998

Opgemeten volgens bestek: L 4000 S 0001 G

LEGENDE

vaste bodem | 0.00 kruinbreedte (m) | gebouw/kunstwerk
slibbodem | as dwarsprofiel | afsluiting algemeen

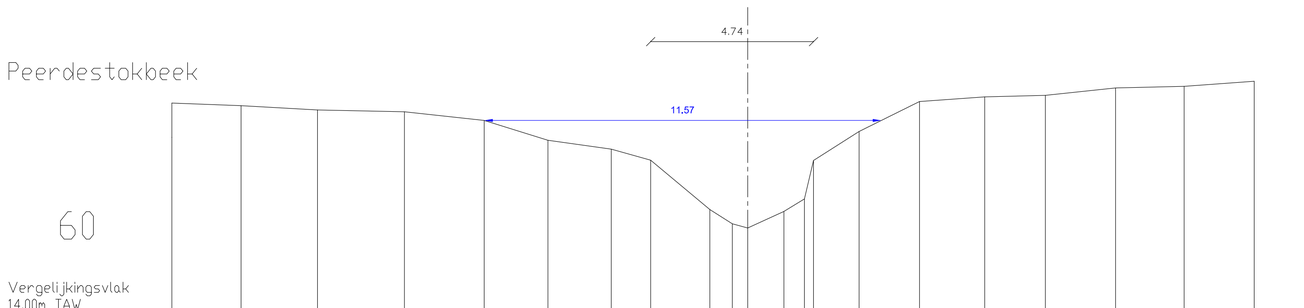

60

Vergelijkingsvlak
14.00m TAW

Bestaande hoogten	20.21		20.14		20.01		19.96		19.71		19.13		18.87		18.55		17.11	16.70	16.58	17.06	17.42	18.54	19.39		20.26		20.39		20.44		20.55		20.70		20.85
Afstanden		2.01		2.23		2.53		2.32		1.86		1.84		1.15		1.72	0.65	.45	1.06	0.60	.26	1.33		1.76		1.90		1.77		2.05		2.00		2.04	
Ontworpen hoogten																																			
Afstanden																																			