provincie Oost-Vlaanderen
Gouvernementstraat 1 9000 GENT
Directie Leefmilieu
Dienst Integraal Waterbeleid
Provinciaal Administratief Centrum
Woodrow Wilsonplein 2, 9000 Gent
e-mail : waterbeleid@oost-vlaanderen.be
tel : 09-267 76 00

OS267 PEERDESTOKBEEK (VHAG: 5508) BRAKEL

Dwarsprofiel_8

DWARSPROFIELPLAN

Opgemeten in: 1998

Opgemeten volgens bestek: L 4000 S 0001 G

LEGENDE

	vaste bodem	0.00	kruinbreedte (m)		gebouw/kunstwerk
	slibbodem		as dwarsprofiel		afsluiting algemeen

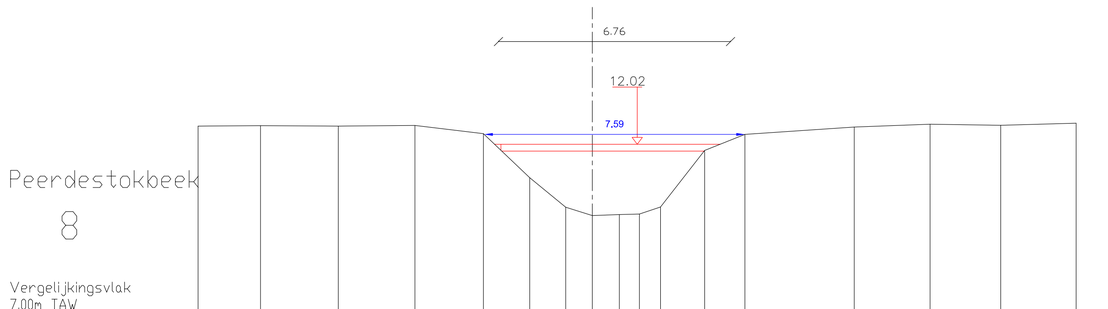

Bestaande hoogten	12.54	12.55	12.54	12.56	12.32	11.04	10.18	9.93	9.96	9.98	10.18	11.83	12.30	12.51	12.59	12.56	12.62	
Afstanden		1.82	2.27	2.23	1.99	1.35	1.05	0.77	0.79	.58	0.61	1.28	1.17	3.18	2.21	2.06	2.20	
Ontworpen hoogten																		
Afstanden																		