provincie Oost-Vlaanderen
Gouvernementstraat 1 9000 GENT
Directie Leefmilieu
Dienst Integraal Waterbeleid
Provinciaal Administratief Centrum
Woodrow Wilsonplein 2, 9000 Gent
e-mail : waterbeleid@oost-vlaanderen.be
tel : 09-267 76 00

OS289 MOLENBEEK (VHAG: 5041) BRAKEL

Dwarsprofiel_2

DWARSPROFIELPLAN

Aangeduide kruinbreedtes zijn indicatief.

Opgemeten in: 1999

Opgemeten volgens bestek: L 4000 S 0001 G

LEGENDE

vaste bodem — 0.00 kruinbreedte (m) — gebouw/kunstwerk

slibbodem — as dwarsprofiel — afsluiting algemeen

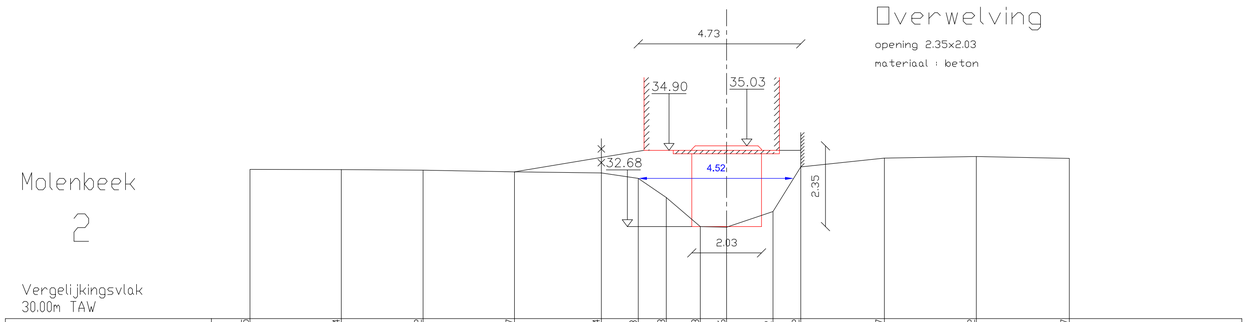

Bestaande hoogten	34.35	34.34	34.32	34.27	34.24	34.08	33.53	32.68	32.66	33.12	34.42	34.67	34.72	34.67	
Afstanden		2.66	2.38	2.66	2.53	1.08	0.82	0.99	0.77	1.35	0.81	2.43	2.68	2.71	
Ontworpen hoogten															
Afstanden															