provincie Oost-Vlaanderen
Gouvernementstraat 1 9000 GENT
Directie Leefmilieu
Dienst Integraal Waterbeleid
Provinciaal Administratief Centrum
Woodrow Wilsonplein 2, 9000 Gent
e-mail : waterbeleid@oost-vlaanderen.be
tel : 09-267 76 00

OS289 MOLENBEEK (VHAG: 5041) BRAKEL

Dwarsprofiel_77

DWARSPROFIELPLAN

Aangeduide kruinbreedtes zijn indicatief.

Opgemeten in: 1999

Opgemeten volgens bestek: L 4000 S 0001 G

LEGENDE

	vaste bodem	0.00	kruinbreedte (m)		gebouw/kunstwerk
	slibbodem		as dwarsprofiel		afsluiting algemeen

Duiker
opening : 1.87x1.01m
materiaal : beton

Molenbeek
77

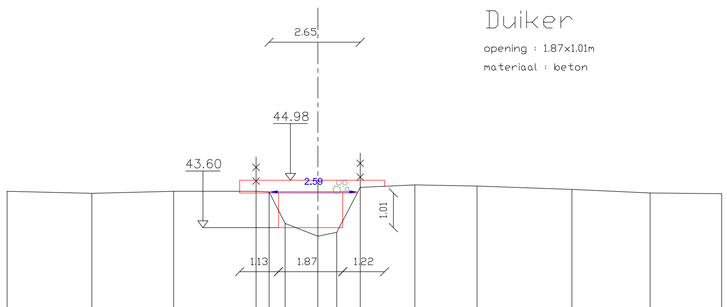

Vergelijkingsvlak
41.00m TAW

Bestaande hoogten	44.68		44.63		44.69		44.66	44.64	43.72	43.55	43.46	44.77		44.85		44.81		44.71		44.61		44.59		
Afstanden		2.47		2.38		2.40	.38	.47	0.95	.55	0.69		1.59		1.81		2.76		2.28		2.08			
Ontworpen hoogten																								
Afstanden																								