Legende

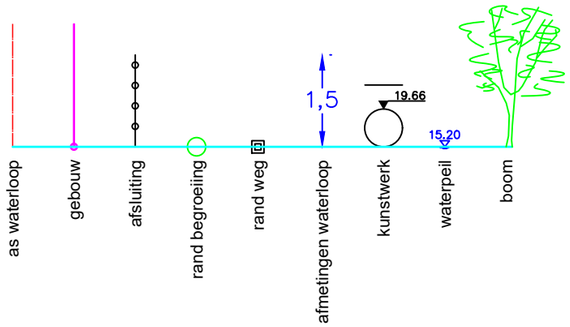

RK NR 890

435

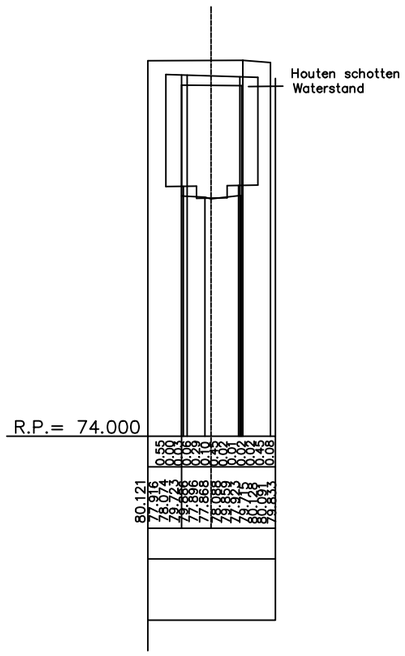

Gemeente Hoeilaart

B2028 **Ijse**

VHAG: 6556

Locatie atlaspunt (LB72): X-coördinaat: 155206,5923 Y-coördinaat: 161934,0446

DWARSPROFIELPLAN

Atlaspunt - 532

Datum opmeting: 1/09/1997

Schaal: 1/100

VLAAMS-BRABANT