Legende

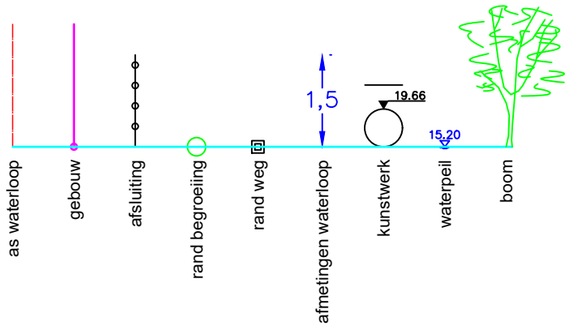

94 P.K. 3.90341

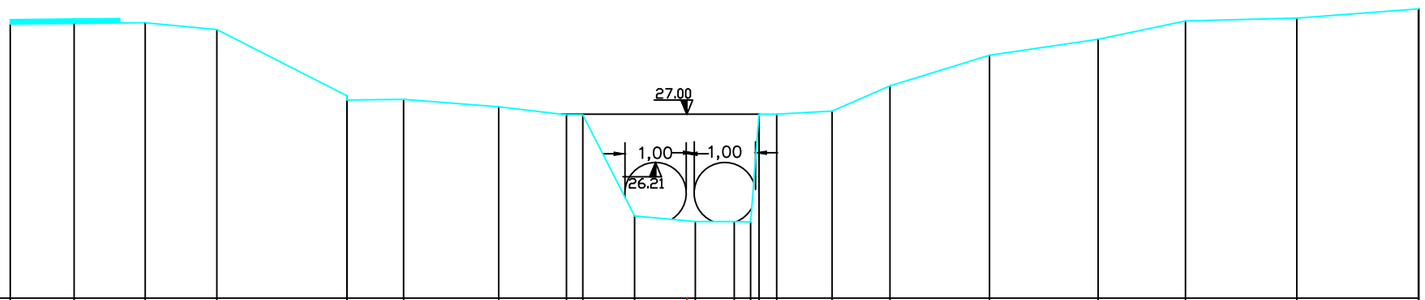

MATEN TERREIN	28.47	28.48	28.49	28.38	27.30	27.23	27.24	27.12	26.99	26.99	25.34	25.25	25.25	27.00	27.05	27.46	27.96	28.22	28.52	28.57	28.72
TUSSENAFST. TERREIN		1.04	1.16	1.17	2.12	0.92	1.55	1.11	0.27	0.84	0.99	0.64	0.27	0.29	0.90	0.94	1.62	1.77	1.42	1.82	1.99
GEKUM. AFST. TERREIN	-11.04	-10.00	-8.84	-7.67	-5.55	-5.55	-4.63	-3.07	-1.97	-1.70	-0.86	0.13	0.77	1.46	2.36	3.31	4.93	6.70	8.13	9.94	11.93

Gemeente Ternat

B5100 **Keurebeek**

VHAG: 6380

Locatie atlaspunt (LB72): X-coördinaat: 135391,9044 Y-coördinaat: 172128,9044

DWARSPROFIELPLAN

Atlaspunt - 156

Datum opmeting: 1998-03-01

Schaal: 1/100

VLAAMS-BRABANT