LEGENDE

- HARDE BODEM
- BEGIN BEGROEIING
- AS RIVIER
- SLIBBODEM
- KRUISING AFSLUITING
- KRUISING MUUR
- KRUISING GEBOUW
- BETON
- METSELWERK

6903_491

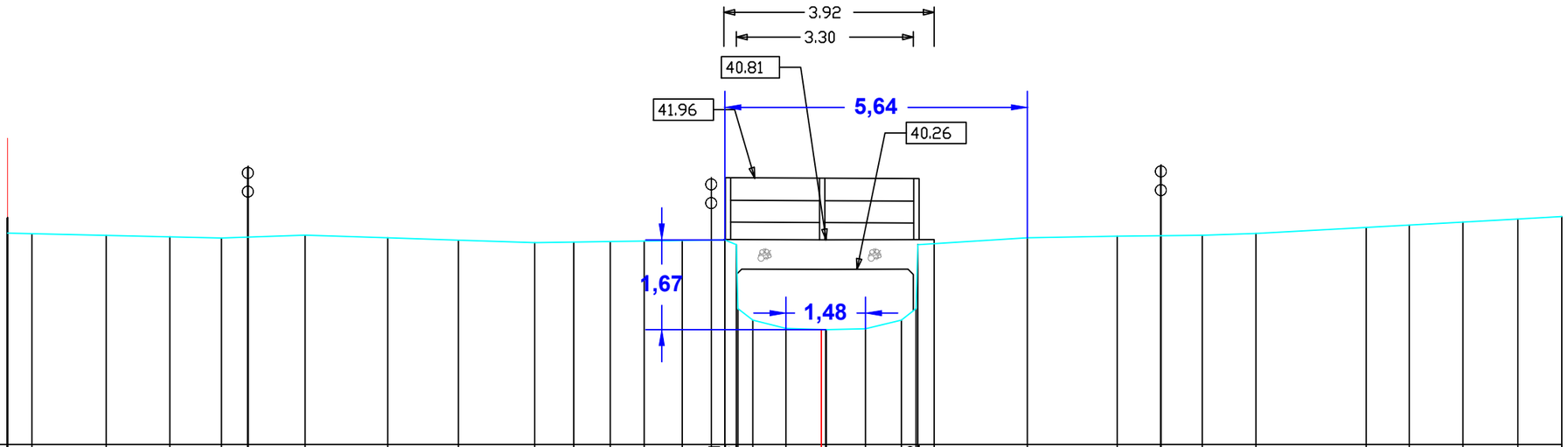

MATEN TERREIN	**41.22**	40.93	40.90	40.87	40.85	**42.18**	40.90	40.85	40.81	40.76	40.77	40.78	40.79	40.80	**41.97**	41.97	40.81	40.76	39.53	39.32	39.16	39.14	39.16	39.32	39.54	41.95	40.82	40.85	40.88	**42.21**	40.90	40.93	41.04	41.09	41.14	41.20	41.25
TUSSENAFSTANDEN TERREIN		0.46	1.39	1.19	0.96	0.49	1.07	1.54	1.32	1.42	0.73	0.68	0.63	0.71	0.54	0.25	0.01	0.03	0.28	0.62	0.74	0.00	0.74	0.67	0.27	0.02	0.28	1.74	1.67	0.82	0.77	1.00	2.06	0.80	1.00	1.03	0.82
GEKUMULEERDE AFSTANDEN TERREIN	**−15.18**	−14.72	−13.34	−12.15	−11.19	**−10.69**	−9.63	−8.09	−6.77	−5.35	−4.62	−3.94	−3.30	−2.60	**−2.05**	−1.80	−1.55	−1.28	−0.66	0.09	0.82	1.49	1.82	2.10	3.84	5.52	**6.33**	7.10	8.11	10.16	10.96	11.96	12.99	13.81			
MATEN SLIB																																					
TUSSENAFSTANDEN SLIB																																					
GEKUMULEERDE AFSTANDEN SLIB																																					

Gemeente Beersel

B1022 **Molenbeek**

VHAG:6903

Locatie atlaspunt (LB72): **X-coördinaat:144921,7691 Y-coördinaat:157942,4991**

DWARSPROFIELPLAN

Atlaspunt -167

Datum opmeting:1/09/2001

Schaal: 1/100

VLAAMS-BRABANT