LEGENDE

- HARDE BODEM
- BEGIN BEGROEIING
- AS RIVIER
- SLIBBODEM
- KRUISING AFSLUITING
- KRUISING MUUR
- KRUISING GEBOUW
- BETON
- METSELWERK

6903-721

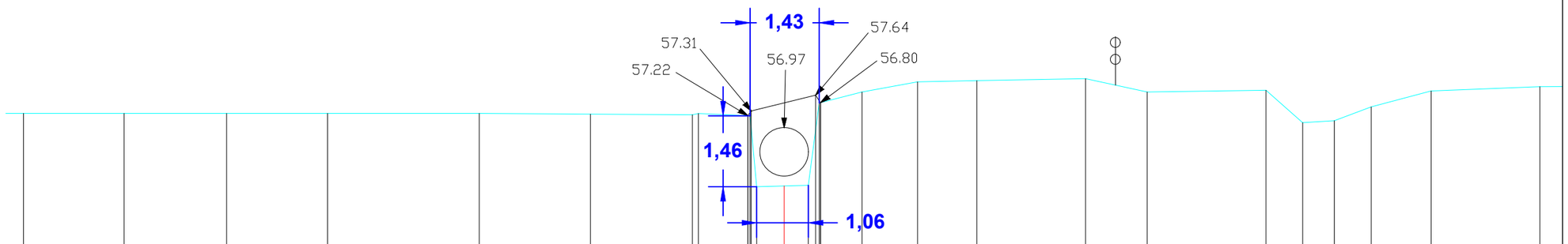

MATEN TERREIN	57.26	57.26	57.26	57.26	57.26	57.25	57.24	57.26	57.22	57.21	57.21	55.78	57.48	57.71	57.91	57.94	57.98	57.70	57.74	57.07	57.11	57.40	57.73	57.81
TUSSENAFSTANDEN TERREIN		2.07	2.11	2.08	3.13	2.29	2.10	0.12	1.02	0.01	0.04	1.06	0.15	0.86	1.14	1.22	2.24	1.27	2.45	0.76	0.65	0.76	1.24	2.24
GEKUMULEERDE AFSTANDEN TERREIN	-15.68	-13.61	-11.49	-9.41	-6.29	-3.99	-1.89	-1.77	-0.75	-0.74	-0.70	0.50	0.65	1.61	2.75	3.97	6.21	7.48	9.93	10.69	11.34	12.10	13.34	15.58
MATEN SLIB																								
TUSSENAFSTANDEN SLIB																								
GEKUMULEERDE AFSTANDEN SLIB																								

Gemeente Beersel

B1022 **Molenbeek**

VHAG:6903

Locatie atlaspunt (LB72): **X-coördinaat:146989,3829 Y-coördinaat:158533,7589**

DWARSPROFIELPLAN

Atlaspunt 252

Datum opmeting:1/09/2001

Schaal: **1/100**

VLAAMS-BRABANT