LEGENDE

HARDE BODEM
BEGIN BEGROEIING
AS RIVIER
SLIBBODEM
KRUISING AFSLUITING
KRUISING MUUR
KRUISING GEBOUW
BETON
METSELWERK

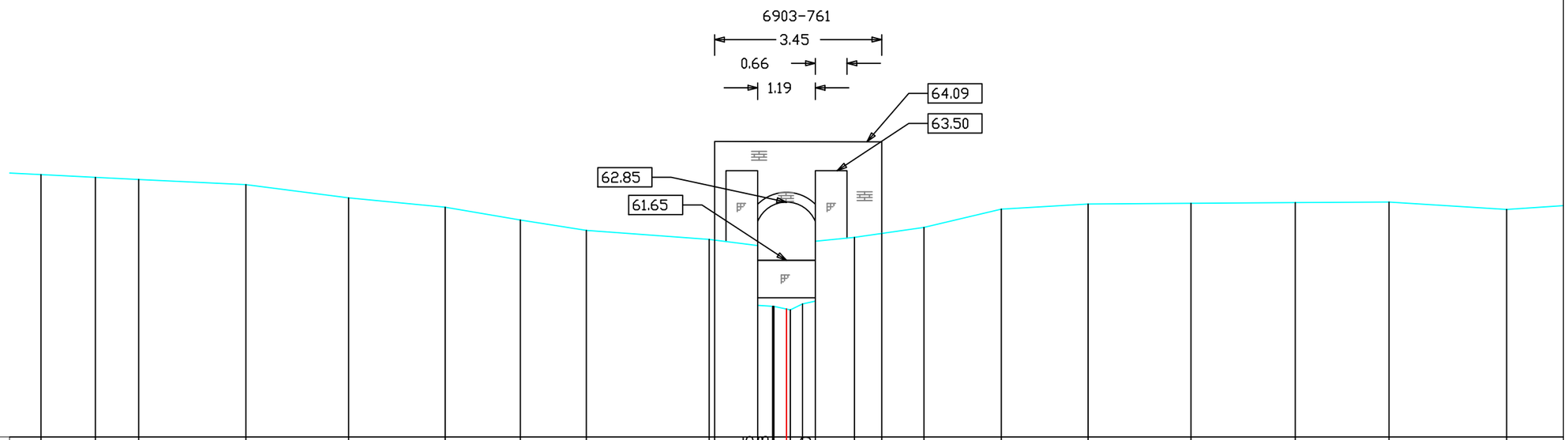

| | | |