LEGENDE

- HARDE BODEM
- BEGIN BEGROEIING
- AS RIVIER
- SLIBBODEM
- KRUISING AFSLUITING
- KRUISING MUUR
- KRUISING GEBOUW
- BETON
- METSELWERK

6903-871

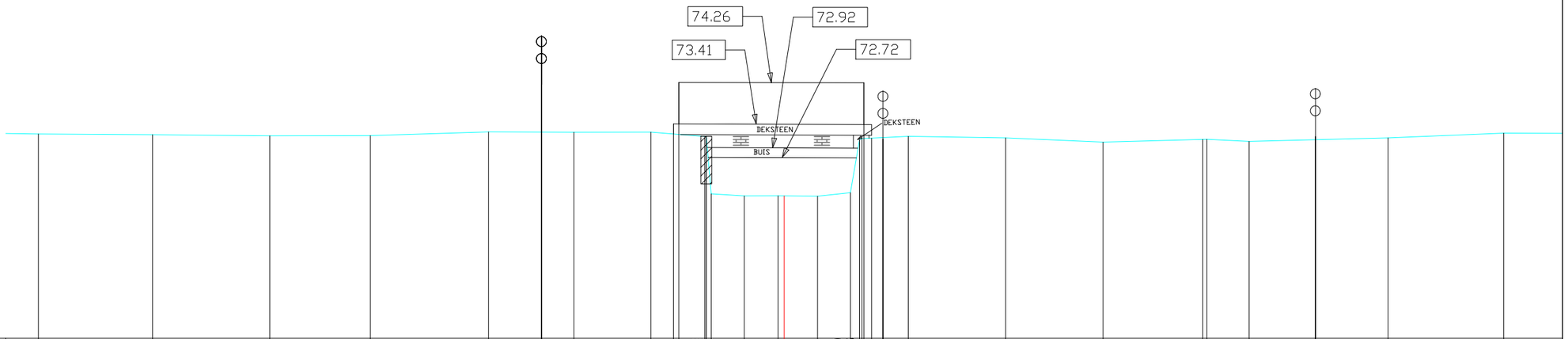

| | | |