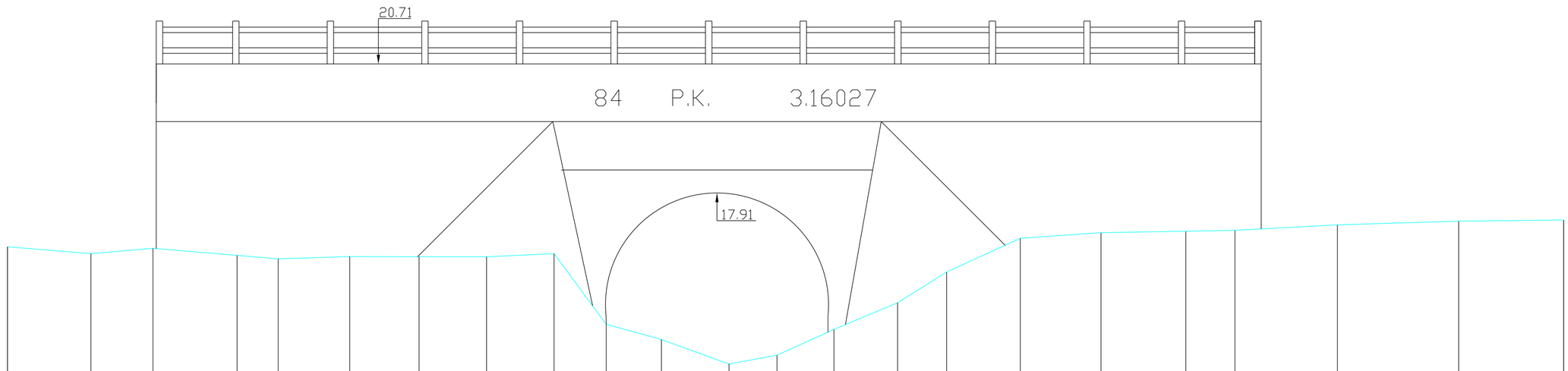

SCHALEN
H 1: 100.00
L 1: 100.00
R.V. 14.00

MATEN TERREIN	16.74	16.59	16.71	16.56	16.48	16.53	16.53	16.53	16.59	15.06	14.73	14.20	14.39	14.95	15.53	16.19	16.93	17.05	17.08	17.10	17.22	17.30	17.32
TUSSENAFST. TERREIN		1.81	1.34	1.82	0.89	1.55	1.50	1.46	1.46	1.13	1.20	1.47	1.04	1.23	1.38	1.06	1.60	1.75	1.84	1.06	2.22	2.63	2.27
GEKUM. AFST. TERREIN	-15.26	-13.45	-12.11	-10.29	-9.39	-7.84	-6.34	-4.88	-3.42	-2.28	-1.09	0.38	1.42	2.65	4.03	5.09	6.69	8.44	10.28	11.34	13.57	16.19	18.47