393 P.K. 1.64204

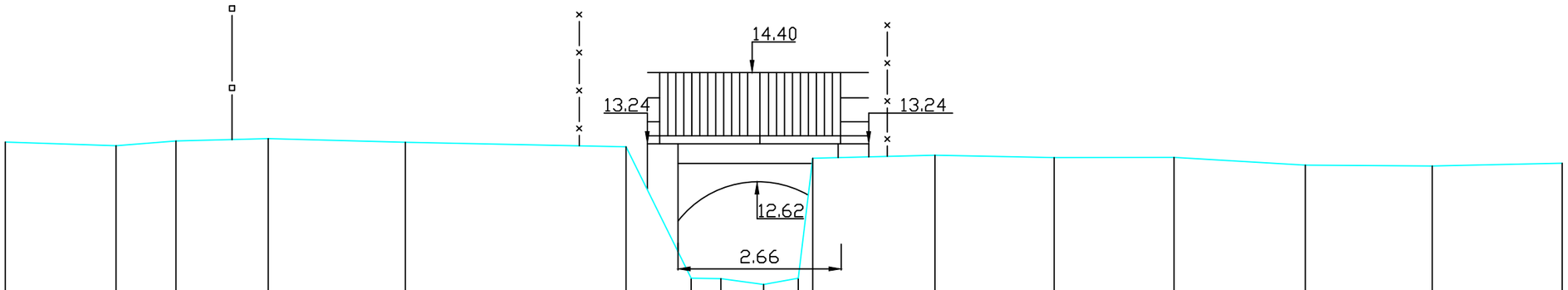

SCHALEN

HOOGTE 1: 100.00

LENGTE 1: 100.00

REFERENTIEVLAK 10.00

MATEN TERREIN	13.27	13.21	13.29	13.32	13.26	13.19	11.05	11.04	10.95	11.05	13.00	13.05	13.02	13.02	12.89	12.88	12.92
TUSSENAFSTANDEN TERREIN		1.81	0.98	1.50	2.24	3.60	1.06	0.48	0.39	0.57	0.23	1.99	1.94	1.95	2.14	2.07	2.12
GEKUMULEERDE AFSTANDEN TERREIN	-11.97	-10.16	-9.18	-7.68	-5.45	-1.85	-0.78	-0.30	0.39	0.96	1.20	3.19	5.13	7.09	9.23	11.30	13.42

Datum opmeting: 01/03/1998, Klaphullebeek