DWARSPROFIEL 57

Hsch 1/100
Lsch 1/100
Vvlak 17.00T.A.W.

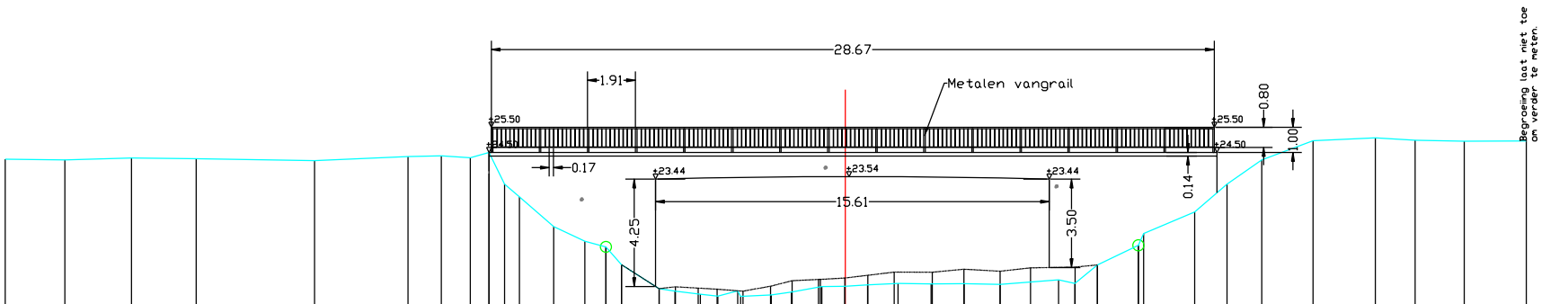

| | | |